Espace d'utilisation : Espace Alimentaire

La poubelle mobile à pédale BOOGY 90 L est idéale pour les espaces alimentaires.

Couleur : Bleu / Gris

ADAPTÉ À LA MÉTHODE HACCP

Produit contribuant à la Collecte Sélective des déchets

Gamme : Sélection poubelle

Composants :

- Plastique polyéthylène vierge haute densité
- Tringlerie inox AISI 304 (18/10)
- Large pédale en façade
- Poignée de transport
- Méthode HACCP
- Solution pour le tri sélectif

Garantie : 2 ANS GARANTIE

Dimensions :

Sans Emballage:
-Poids : 5.90kg
-Volume : 0,256 m³
-Dim. (L*l*H): 510*510*895

Avec Emballage:
- Poids: 7.64kg
- Volume: 0,256 m³
- Dim (L*l*H): 520*550*895

Nomenclature douanière : 39 24 90 00

Gencod : 3019920563578

Avantages :

- Nettoyage aisé
- Résistance mécanique et à la corrosion
- Manipulation facilitée et conforme HACCP
- Ergonomie pour le déplacement

Palettisation :
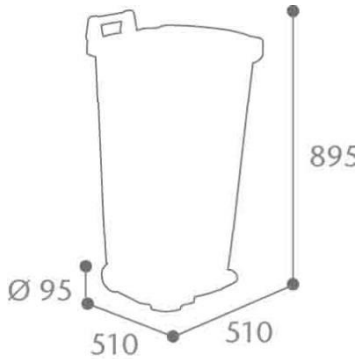
Quantité	6
Hauteur (en m)	1.8
Nombre produit/couche	2
Nombre de couches/palette	3
Format palette (en mm)	1200/1000
Poids (en kg)	56