ROSSIGNOL

Corbeille murale EDEN 20L- Réf. 58150

Espace d'utilisation : Espace Vert

La corbeille murale EDEN 20L est idéal pour les espaces verts : rues, parcs, parking…

Couleur : Bois Résineux

Composants :

- Structure en acier traité anticorrosion
- Lattes en bois résineux traité « autoclave » : bois certifié «Classe 4 » (sans entretien)
- Fixation murale ou sur poteau
- Accessoires : poteau à sceller réf. 57834 et bac intérieur acier galvanisé réf. 56780

Dimensions :

Sans emballage:
- Poids :5.20 kg
- Volume : 0.116 m³
- Dim. (L*l*H) : 320*320*450

Avec emballage:
- Poids: 5.70 kg
- Volume: 0.055 m³
- Dim(L*l*H) : 340*335*480

Nomenclature douanière : 94 03 60 90

Gencod : 3019920581503

Avantages :

- Robuste
- Traitement autoclave, permet au bois d'être résistant au pourrissement aux insectes et aux champignons et de bénéficier d'une garantie décanale.
- Il donne au bois une coloration légèrement verdâtre qui s'atténue avec le temps et qui ne nécessite pas d'entretien.
- Résistance à l'arrachement

Palettisation :

Quantité	24
Hauteur (en m)	2.07
Nombre produit/couche	6
Nombre de couches/palette	4
Format palette (en mm)	1200/1000
Poids (en kg)	147

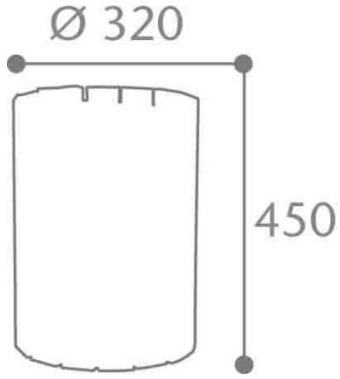

ROSSIGNOL – Route de St Céneré - 53150 Montsûrs –
Tél. : + 33 (0)2.43.01.55.55 – Fax : + 33 (0)2.43.01.55.06 – www.rossignol.fr